GROVE GMK 7450

UDŹWIG MAKSYMALNY 450 TON

HERKULES

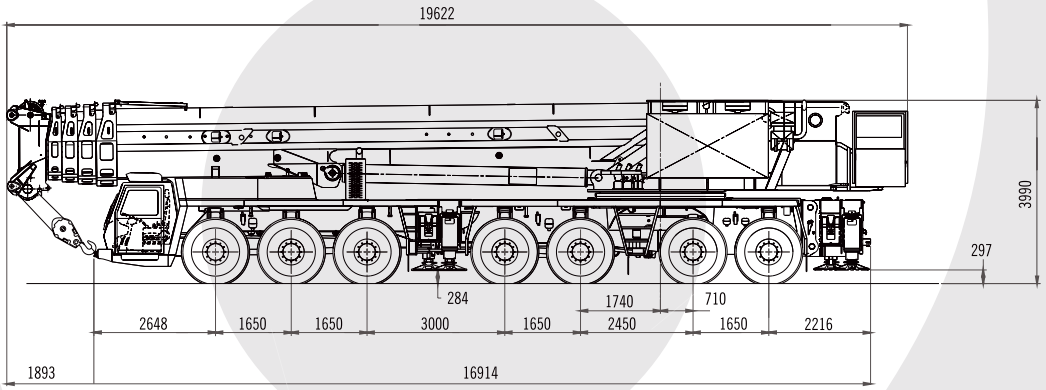

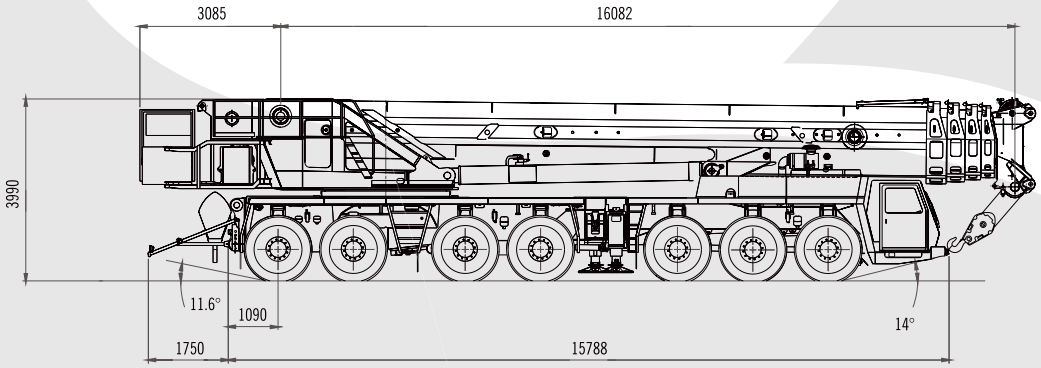

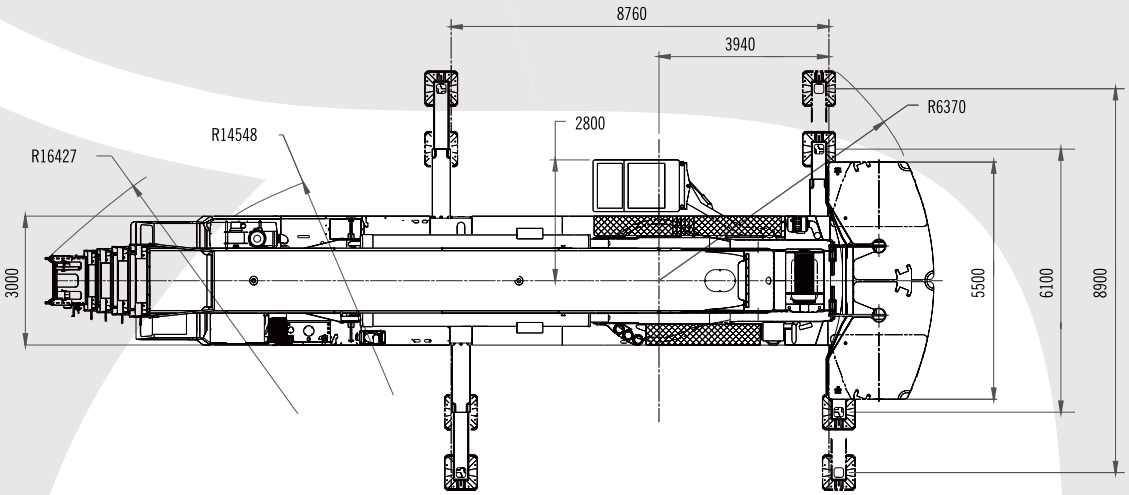

DANE TECHNICZNE:

UDŹWIG MAKSYMALNY: 450 TON

MAKSYMALNA PRZECIWWAGA: 160 TON

OBSZAR PRACY: 360°

DŁUGOŚĆ WYSIĘGNIKA:
- PODSTAWOWEGO: 60 M
- POMOCNICZEGO STAŁEGO: 70 M
- POMOCNICZEGO RUCHOMEGO: 73 M

GROVE GMK 7450
UDŹWIG MAKSYMALNY 450 TON

HERKULES

16 m - 60,0m | 360° | 8,9m. | 120 t

Tabela udźwigów żurawia GROVE GMK 7450 - Wysięgnik podstawowy + 120 ton przeciwwagi

m	16,0*	16,0	20,9	25,7	30,5	35,3	38,0	40,2	45,0	49,8	54,6	60,0	m
2,8	**450,0/360,0												2,8
3,0	295,0	295,0	270,0										3,0
4,0	269,0	252,0	242,0	227,0									4,0
5,0	250,0	218,0	218,0	207,0	195,0								5,0
6,0	216,0	192,0	193,0	191,0	178,0	161,0	123,0						6,0
7,0	186,0	170,0	172,0	172,0	165,0	154,0	116,0	115,0					7,0
8,0	162,0	153,0	155,0	155,0	154,0	146,0	108,0	107,0	93,0				8,0
9,0	144,0	139,0	140,0	140,0	139,0	138,0	101,0	99,5	89,0	78,5			9,0
10,0	129,0	127,0	128,0	128,0	127,0	129,0	93,5	93,5	83,5	75,0	66,0		10,0
11,0	116,0	116,0	118,0	118,0	117,0	118,0	86,5	87,0	78,5	71,5	63,5	56,0	11,0
12,0	106,0	106,0	107,0	108,0	107,0	108,0	81,5	81,0	73,0	67,5	61,0	54,5	12,0
13,0	97,0	97,0	98,5	98,5	100,0	99,5	77,0	76,5	69,5	64,0	58,5	53,0	13,0
14,0			91,0	91,0	92,5	91,5	72,0	72,5	65,5	60,0	56,0	51,0	14,0
15,0			85,0	86,0	85,5	85,0	67,0	68,0	61,5	57,0	53,5	49,0	15,0
16,0			79,0	80,0	79,5	79,0	64,0	64,5	58,0	54,5	51,0	46,5	16,0
18,0				70,0	70,0	69,0	58,0	59,5	52,5	48,5	46,5	43,0	18,0
20,0				61,5	61,5	60,5	51,5	54,5	47,5	44,5	42,0	39,5	20,0
22,0				53,5	53,5	52,0	46,5	50,0	43,0	40,5	39,0	36,0	22,0
24,0					46,5	45,5	42,0	47,0	39,5	36,5	35,5	33,5	24,0
26,0					41,5	40,0	37,0	41,5	36,0	34,0	32,5	31,0	26,0
28,0						37,0	32,5	37,0	33,5	31,5	30,0	28,5	28,0
30,0						34,5	28,5	33,5	31,5	29,0	28,0	26,0	30,0
32,0						31,0	25,5	30,0	29,5	27,0	26,0	24,5	32,0
34,0							24,0	27,0	27,5	25,0	23,5	22,5	34,0
36,0								25,0	25,0	23,0	22,5	21,0	36,0
38,0									23,0	21,5	21,0	19,6	38,0
40,0									21,0	20,0	19,8	18,5	40,0
42,0										19,1	18,3	17,4	42,0
44,0										17,5	16,7	16,4	44,0
46,0										16,1	15,3	15,3	46,0
48,0											14,0	14,0	48,0
50,0											12,8	12,8	50,0
52,0												11,8	52,0
54,0												10,8	54,0
56,0												9,9	56,0

16 m - 60,0m | 360° | 8,9m. | 100 t

Tabela udźwigów żurawia GROVE GMK 7450 - Wysięgnik podstawowy + 100 ton przeciwwagi

m	16,0*	16,0	20,9	25,7	30,5	35,3	38,0	40,2	45,0	49,8	54,6	60,0	m
2,8	**450,0/360,0												2,8
3,0	295,0	289,0	270,0										3,0
4,0	269,0	246,0	242,0	227,0									4,0
5,0	245,0	213,0	213,0	207,0	195,0								5,0
6,0	205,0	187,0	188,0	188,0	178,0	161,0	123,0						6,0
7,0	176,0	166,0	168,0	168,0	165,0	154,0	116,0	115,0					7,0
8,0	154,0	149,0	151,0	151,0	150,0	146,0	108,0	107,0	93,0				8,0
9,0	136,0	135,0	137,0	137,0	136,0	137,0	101,0	99,5	89,0	78,5			9,0
10,0	122,0	122,0	124,0	124,0	123,0	124,0	93,5	93,5	83,5	75,0	66,0		10,0
11,0	110,0	110,0	112,0	112,0	113,0	113,0	86,5	87,0	78,5	71,5	63,5	56,0	11,0
12,0	100,0	100,0	102,0	103,0	103,0	103,0	81,5	81,0	73,0	67,5	61,0	54,5	12,0
13,0	92,0	92,0	94,0	95,0	95,0	94,0	77,0	76,5	69,5	64,0	58,5	53,0	13,0
14,0			87,0	87,5	87,5	86,5	72,0	72,5	65,5	60,0	56,0	51,0	14,0
15,0			80,0	81,0	80,5	79,5	67,0	68,0	61,5	57,0	53,5	49,0	15,0
16,0			73,5	74,5	74,5	73,5	64,0	64,5	58,0	54,5	51,0	46,5	16,0
18,0				62,5	62,0	61,0	57,5	59,5	52,5	48,5	46,5	43,0	18,0
20,0				53,0	52,5	51,5	48,0	53,0	47,5	44,5	42,0	39,5	20,0
22,0				45,5	45,5	46,0	41,0	46,0	43,0	40,5	39,0	36,0	22,0
24,0					39,5	41,0	35,0	40,0	38,5	36,5	35,5	33,5	24,0
26,0					35,0	36,5	32,5	35,0	35,5	33,5	32,5	31,0	26,0
28,0						32,0	29,5	31,0	31,5	30,0	30,0	28,5	28,0
30,0						28,5	26,5	28,0	28,0	28,0	27,0	26,0	30,0
32,0						26,0	23,5	26,0	25,0	25,0	24,0	24,0	32,0
34,0							21,0	23,5	22,5	22,5	21,5	21,5	34,0
36,0								21,5	20,5	20,0	19,3	19,4	36,0
38,0									18,8	18,1	17,3	17,4	38,0
40,0									17,1	16,4	15,6	15,7	40,0
42,0										14,9	14,1	14,1	42,0
44,0										13,5	12,7	12,8	44,0
46,0										12,3	11,5	11,5	46,0
48,0											10,4	10,4	48,0
50,0											9,4	9,4	50,0
52,0												8,5	52,0
54,0												7,6	54,0
56,0												6,9	56,0

GROVE GMK 7450
UDŹWIG MAKSYMALNY 450 TON

HERKULES

Zasięg pracy: wysięgnik podstawowy

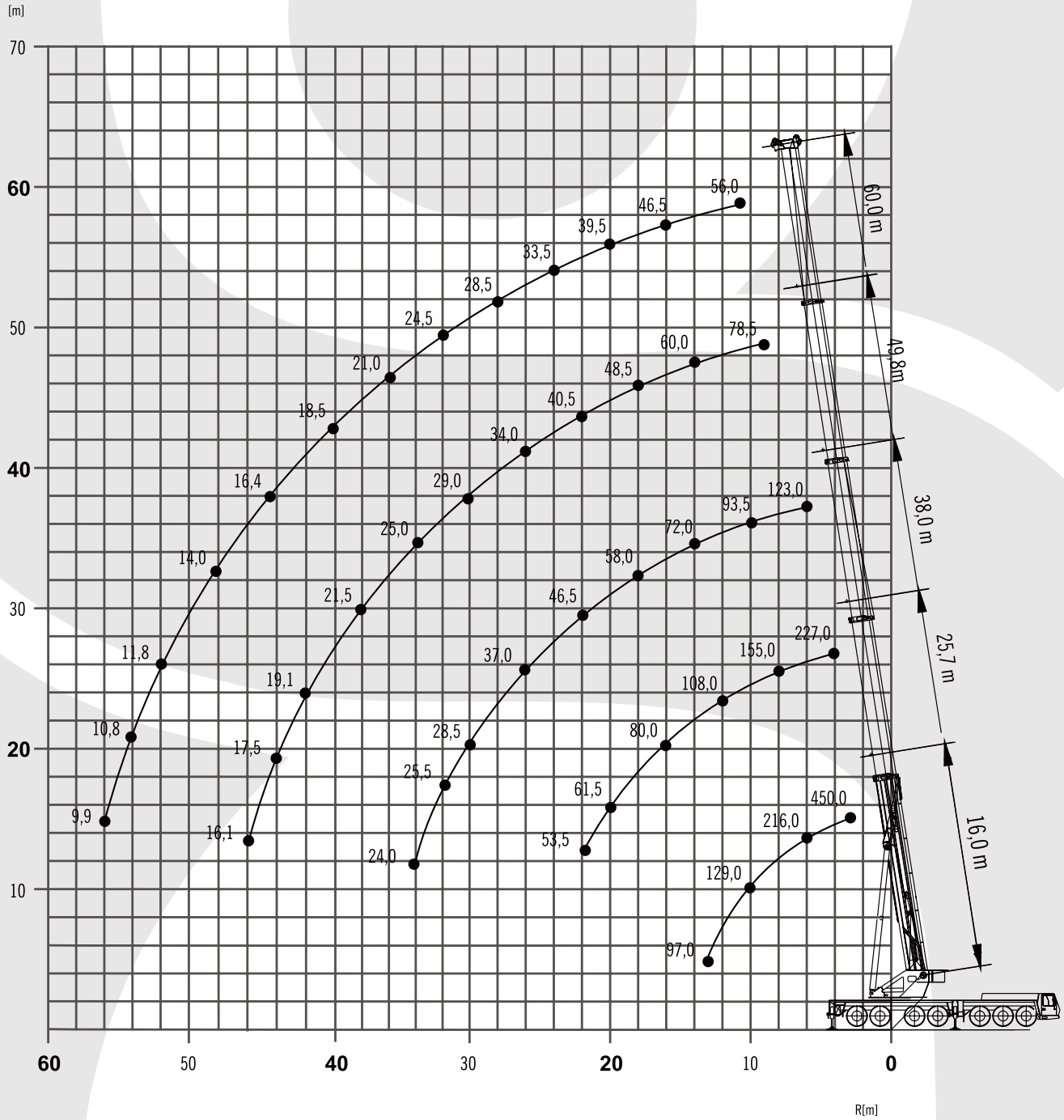

GROVE GMK 7450
UDŹWIG MAKSYMALNY 450 TON

HERKULES

35,3m - 60,0m | 360° | 8,9m. | 160 t

Tabela udźwigów żurawia GROVE GMK 7450 - Wysięgnik podstawowy + MEGA-WING-LIFT+160 ton przeciwwagi

m	35,3	38,0	40,2	45,0	49,8	54,6	60,0	m
5,0	166,0							5,0
6,0	160,0	123,0	150,0					6,0
7,0	152,0	118,0	145,0	140,0				7,0
8,0	144,0	114,0	137,0	131,0	105,0			8,0
9,0	136,0	110,0	128,0	123,0	101,0	97,5		9,0
10,0	129,0	106,0	121,0	115,0	98,0	93,5	78,0	10,0
11,0	121,0	103,0	115,0	109,0	94,5	89,5	75,0	11,0
12,0	111,0	100,0	109,0	104,0	91,0	85,0	72,0	12,0
13,0	105,0	97,0	103,0	99,0	87,5	82,0	69,5	13,0
14,0	98,5	94,0	97,5	94,5	84,0	78,5	67,0	14,0
15,0	92,0	90,0	91,0	89,0	81,0	75,0	64,5	15,0
16,0	86,5	84,0	85,0	83,0	78,0	72,0	62,5	16,0
18,0	76,5	77,0	76,5	74,5	71,5	67,0	58,0	18,0
20,0	68,5	69,0	68,5	68,0	66,5	62,0	54,5	20,0
22,0	61,0	61,5	61,5	61,0	60,5	57,5	51,0	22,0
24,0	55,0	55,5	55,0	55,0	54,5	53,5	48,0	24,0
26,0	50,0	50,5	50,0	49,5	49,5	48,5	45,0	26,0
28,0	45,5	46,0	45,5	45,5	45,0	44,0	42,5	28,0
30,0	41,5	42,0	42,0	41,5	41,0	40,5	40,0	30,0
32,0		39,0	38,5	38,0	37,5	37,0	37,0	32,0
34,0		30,5	35,5	35,0	34,5	34,0	34,0	34,0
36,0			28,0	32,5	32,0	31,5	31,5	36,0
38,0				30,5	30,0	29,0	29,0	38,0
40,0				25,0	27,5	26,5	26,5	40,0
42,0					25,5	24,5	24,5	42,0
44,0					22,0	22,5	22,5	44,0
46,0						21,0	21,0	46,0
48,0						19,1	19,3	48,0
50,0						14,4	17,9	50,0
52,0							16,5	52,0
54,0							14,2	54,0

35,3m - 60,0m | 360° | 140 t

Tabela udźwigów żurawia GROVE GMK 7450 - Wysięgnik podstawowy + MEGA-WING-LIFT+140 ton przeciwwagi

m	35,3	38,0	40,2	45,0	49,8	54,6	60,0	m
5,0	166,0							5,0
6,0	160,0	123,0	150,0					6,0
7,0	152,0	118,0	145,0	140,0				7,0
8,0	144,0	114,0	137,0	131,0	105,0			8,0
9,0	136,0	110,0	128,0	123,0	101,0	97,5		9,0
10,0	128,0	106,0	121,0	115,0	98,0	93,5	78,0	10,0
11,0	118,0	103,0	115,0	109,0	94,5	89,5	75,0	11,0
12,0	109,0	100,0	108,0	104,0	91,0	85,0	72,0	12,0
13,0	103,0	97,0	102,0	99,0	88,0	82,0	69,5	13,0
14,0	96,0	94,0	95,0	93,0	85,5	78,5	67,0	14,0
15,0	90,0	87,5	88,5	86,5	82,5	75,0	64,5	15,0
16,0	84,0	84,0	84,0	81,0	80,0	72,0	62,5	16,0
18,0	73,5	74,0	73,5	73,0	71,5	67,0	58,0	18,0
20,0	65,0	65,5	65,0	65,0	64,5	62,0	54,5	20,0
22,0	58,0	58,5	58,5	58,0	57,5	57,0	51,0	22,0
24,0	52,5	53,0	52,5	52,0	51,5	51,0	48,0	24,0
26,0	47,5	48,0	47,5	47,0	46,5	46,0	45,0	26,0
28,0	43,5	43,5	43,5	43,0	42,5	41,5	42,0	28,0
30,0	39,5	40,0	39,5	39,0	38,5	37,5	38,0	30,0
32,0		36,0	35,5	35,0	34,5	34,0	34,0	32,0
34,0		30,5	32,5	32,0	31,5	30,5	31,0	34,0
36,0			28,0	29,0	28,5	27,5	28,0	36,0
38,0				26,5	26,0	25,0	25,5	38,0
40,0				24,5	24,0	23,0	23,0	40,0
42,0					22,0	21,0	21,0	42,0
44,0					20,0	19,2	19,4	44,0
46,0						17,6	17,7	46,0
48,0						16,2	16,3	48,0
50,0						14,4	15,0	50,0
52,0							13,7	52,0
54,0							12,7	54,0

GROVE GMK 7450
UDŹWIG MAKSYMALNY 450 TON

HERKULES

Zasięg pracy: wysięgnik podstawowy + MEGA WING LIFT

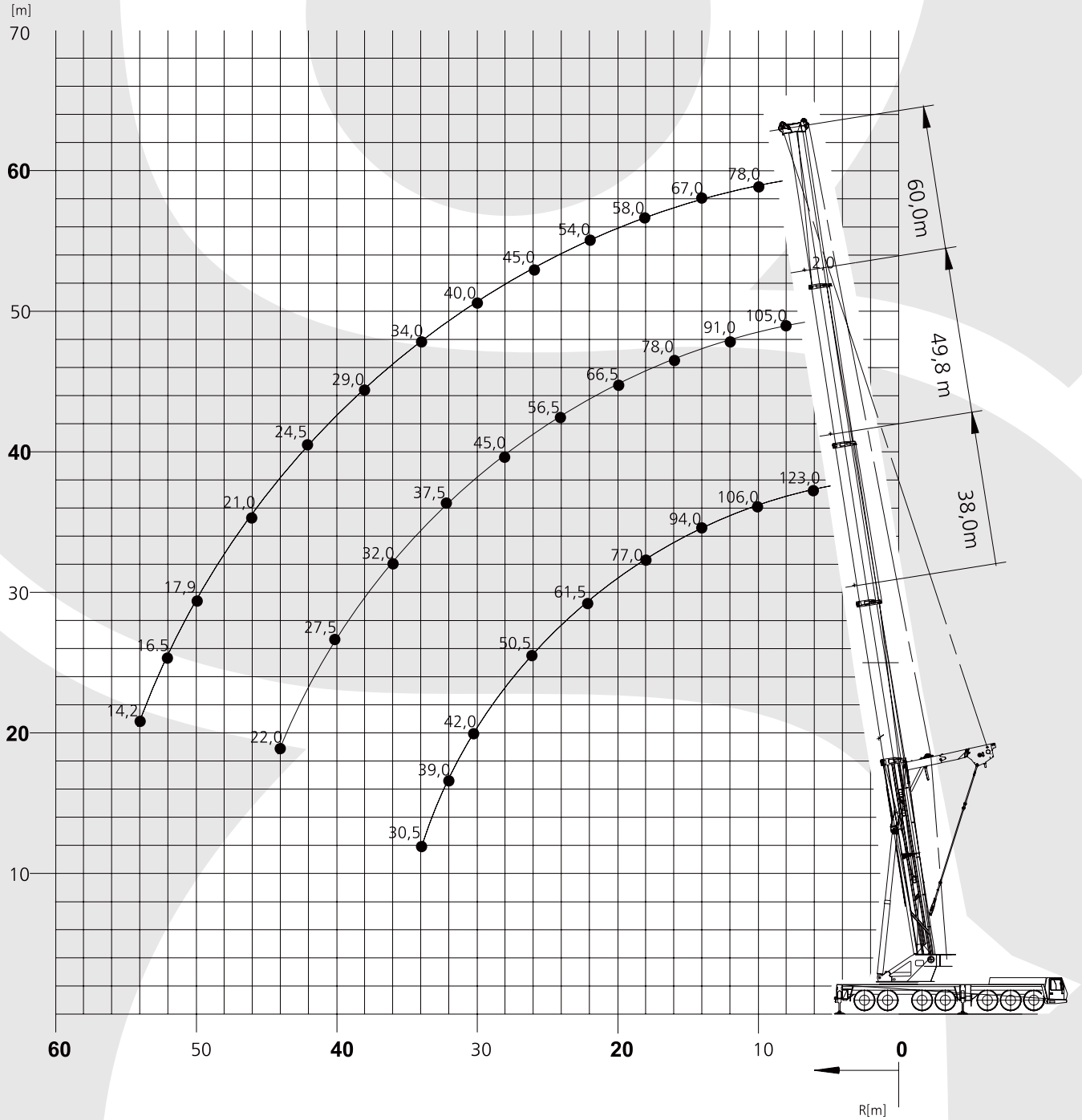

GROVE GMK 7450
UDŹWIG MAKSYMALNY 450 TON

HERKULES

49,8m

3°,25°
12m-70m

360°

8,9m.

120 t

Tabela udźwigów żurawia GROVE GMK 7450 - wysięgnik podstawowy (49,8) + wysięgnik pomocniczy (od 12m do 70m) + 120 ton przeciwwagi

m	49,8																			m
	12,0	18,0	24,0	30,0	36,0	42,0	46,0		52,0		58,0		64,0		70,0					
	3°	3°	3°	3°	3°	3°	3°	25°	3°	25°	3°	25°	3°	25°	3°	25°				
13,0	46,0																			13,0
14,0	45,0	38,5																		14,0
15,0	43,5	37,5																		15,0
16,0	42,5	36,5	29,0																	16,0
18,0	39,5	35,0	27,5	22,0																18,0
20,0	36,5	33,0	26,0	21,0	18,6															20,0
22,0	33,5	30,5	24,5	20,0	17,7	14,9	12,4													22,0
24,0	30,5	28,0	23,5	19,0	16,8	14,2	11,8	11,1	10,2											24,0
26,0	28,5	26,0	22,0	18,1	16,0	13,5	11,2	10,6	9,7		8,5									26,0
28,0	26,0	24,0	21,0	17,2	15,3	12,7	10,6	10,0	9,2	8,2	8,1		6,8		5,8					28,0
30,0	23,5	22,5	20,5	16,5	14,6	11,8	10,0	9,5	8,7	7,8	7,6	6,5	6,5		5,5					30,0
32,0	22,5	21,0	19,4	15,8	13,9	11,1	9,5	9,0	8,3	7,4	7,2	6,2	6,1		5,2					32,0
34,0	21,0	19,8	18,4	15,1	13,3	10,7	9,0	8,6	7,8	7,0	6,8	5,9	5,8		4,9					34,0
36,0	19,3	18,4	17,4	14,4	12,7	10,2	8,6	8,2	7,4	6,7	6,5	5,6	5,5	4,6	4,6					36,0
38,0	17,8	17,2	16,4	13,7	12,0	9,7	8,2	7,8	7,1	6,4	6,1	5,3	5,2	4,3	4,4					38,0
40,0	16,5	16,2	15,4	13,0	11,3	9,4	7,8	7,4	6,7	6,0	5,8	5,0	5,0	4,1	4,1	3,3				40,0
42,0	15,4	15,1	14,4	12,3	10,6	9,0	7,4	7,1	6,3	5,8	5,5	4,8	4,7	3,8	3,9	3,1				42,0
44,0	14,2	14,1	13,4	11,6	10,2	8,6	7,1	6,8	6,0	5,5	5,2	4,5	4,4	3,6	3,7	2,9				44,0
46,0	13,1	13,1	12,4	11,1	9,9	8,3	6,8	6,5	5,8	5,2	4,9	4,3	4,1	3,4	3,5	2,7				46,0
48,0	12,0	12,2	11,4	10,6	9,5	8,0	6,5	6,2	5,5	5,0	4,7	4,1	3,9	3,2	3,3	2,5				48,0
50,0	11,1	11,3	10,6	10,1	9,1	7,7	6,2	5,9	5,2	4,8	4,4	3,9	3,7	3,0	3,1	2,4				50,0
52,0	10,1	10,4	10,0	9,5	8,8	7,4	5,9	5,7	4,9	4,5	4,2	3,7	3,5	2,9	2,9	2,2				52,0
54,0	9,1	9,6	9,5	9,0	8,4	7,1	5,7	5,5	4,7	4,3	4,0	3,5	3,3	2,7	2,7	2,1				54,0
56,0	8,1	8,8	8,9	8,5	8,1	6,8	5,4	5,2	4,5	4,1	3,8	3,3	3,1	2,5	2,5	1,9				56,0
58,0	7,3	8,0	8,3	8,0	7,7	6,6	5,2	5,0	4,3	4,0	3,6	3,1	2,9	2,4	2,3	1,8				58,0
60,0		7,1	7,7	7,5	7,3	6,4	5,0	4,8	4,1	3,8	3,4	3,0	2,7	2,2	2,2	1,6				60,0
62,0		6,4	7,1	7,1	6,9	6,2	4,8	4,6	3,9	3,6	3,2	2,8	2,6	2,1	2,0	1,5				62,0
66,0			5,7	6,1	6,1	5,7	4,4	4,3	3,6	3,3	2,9	2,6	2,3	1,9	1,7	1,3				66,0
70,0			4,4	4,8	5,2	5,0	3,9	3,8	3,2	3,0	2,6	2,3	2,0	1,6	1,5	1,1				70,0
74,0				3,6	4,0	4,1	3,2	3,4	2,9	2,6	2,4	2,1	1,7	1,4	1,2					74,0
78,0					2,9	3,1	2,2	2,3	2,5	2,7	2,1	1,9	1,5	1,2						78,0
82,0						2,1	1,2	1,3	1,5	2,5	1,8	1,6	1,3	1,0						82,0
86,0						1,2				1,9		1,3								86,0

54,6m

3°,25°
12m-70m

360°

8,9m.

120 t

Tabela udźwigów żurawia GROVE GMK 7450 - wysięgnik podstawowy (54,6) + wysięgnik pomocniczy (od 12m do 70m) + 120 ton przeciwwagi

m	54,6																			m
	12,0	18,0	24,0	30,0	36,0	42,0	46,0		52,0		58,0		64,0		70,0					
	3°	3°	3°	3°	3°	3°	3°	25°	3°	25°	3°	25°	3°	25°	3°	25°				
13,0																				13,0
14,0	38,5																			14,0
15,0	37,5	34,0																		15,0
16,0	36,5	33,0																		16,0
18,0	34,5	31,5	26,0																	18,0
20,0	33,0	29,0	25,0	21,0																20,0
22,0	30,5	27,5	24,0	20,0	17,0															22,0
24,0	28,5	25,5	22,5	19,3	16,3	13,7	11,3	10,7												24,0
26,0	26,0	23,5	21,5	18,5	15,6	12,8	10,8	10,2	9,3											26,0
28,0	24,0	22,0	20,0	17,7	15,0	11,9	10,3	9,8	8,9		7,6									28,0
30,0	22,5	21,0	19,0	16,9	14,3	11,5	9,8	9,3	8,4	7,6	7,3		6,1		5,0					30,0
32,0	21,0	19,4	18,0	16,1	13,6	11,0	9,4	8,9	8,0	7,3	6,9	6,0	5,8		4,8					32,0
34,0	19,7	18,3	16,9	15,3	12,9	10,5	8,9	8,5	7,7	6,9	6,7	5,7	5,5		4,6					34,0
36,0	18,3	17,2	16,0	14,6	12,1	10,1	8,5	8,1	7,3	6,6	6,3	5,5	5,3		4,3					36,0
38,0	17,2	16,1	15,2	13,8	11,5	9,7	8,2	7,8	7,0	6,3	6,0	5,2	5,0	4,2	4,1					38,0
40,0	16,1	15,1	14,3	13,1	11,1	9,3	7,8	7,4	6,6	6,0	5,7	4,9	4,8	4,0	3,9					40,0
42,0	15,0	14,1	13,5	12,3	10,6	9,0	7,4	7,1	6,3	5,7	5,5	4,7	4,6	3,8	3,7	3,0				42,0
44,0	13,9	13,1	12,7	11,5	10,1	8,7	7,1	6,8	6,0	5,5	5,2	4,5	4,3	3,6	3,5	2,8				44,0
46,0	13,0	12,1	12,0	10,8	9,7	8,3	6,8	6,5	5,8	5,2	4,9	4,3	4,1	3,4	3,3	2,6				46,0
48,0	12,1	11,0	11,2	10,0	9,2	8,0	6,5	6,3	5,5	5,0	4,7	4,1	3,9	3,2	3,2	2,5				48,0
50,0	11,2	10,4	10,4	9,4	8,7	7,7	6,2	6,0	5,3	4,8	4,5	3,9	3,7	3,0	3,0	2,3				50,0
52,0	10,2	9,8	9,6	8,9	8,3	7,4	6,0	5,8	5,0	4,6	4,2	3,7	3,5	2,9	2,8	2,2				52,0
54,0	9,3	9,2	9,0	8,5	7,9	7,0	5,7	5,5	4,8	4,4	4,0	3,5	3,3	2,7	2,7	2,0				54,0
56,0	8,7	8,6	8,5,	8,0	7,5	6,7	5,5	5,3	4,6	4,2	3,9	3,4	3,1	2,5	2,5	1,9				56,0
58,0	7,8	8,0	8,0	7,5	7,1	6,4	5,2	5,1	4,4	4,0	3,7	3,2	2,9	2,4	2,3	1,8				58,0
60,0	7,0	7,4	7,5	7,1	6,7	6,1	4,9	4,9	4,2	3,9	3,5	3,0	2,8	2,3	2,2	1,6				60,0
62,0	6,3	6,7	7,0	6,7	6,4	5,8	4,7	4,6	4,0	3,7	3,3	2,9	2,6	2,1	2,0	1,5				62,0
66,0		5,3	5,9	5,9	5,7	5,2	4,1	4,1	3,6	3,4	3,0	2,6	2,3	1,9	1,8	1,3				66,0
70,0			4,6	4,9	5,0	4,6	3,6	3,6	3,2	3,0	2,7	2,4	2,1	1,7	1,5	1,1				70,0
74,0			3,5	3,8	4,1	4,0	3,1	3,2	2,7	2,7	2,4	2,2	1,8	1,5	1,3					74,0
78,0				2,7	3,0	3,1	2,2	2,4	2,3	2,4	2,0	1,9	1,5	1,3	1,1					78,0
82,0					2,1	2,1	1,2	1,4	1,5	1,9	1,7	1,7	1,2	1,1						82,0
86,0					1,2	1,3						1,4								86,0

GROVE GMK 7450
UDŹWIG MAKSYMALNY 450 TON

HERKULES

Zasięg pracy: wysięgnik podstawowy + wysięgnik pomocniczy

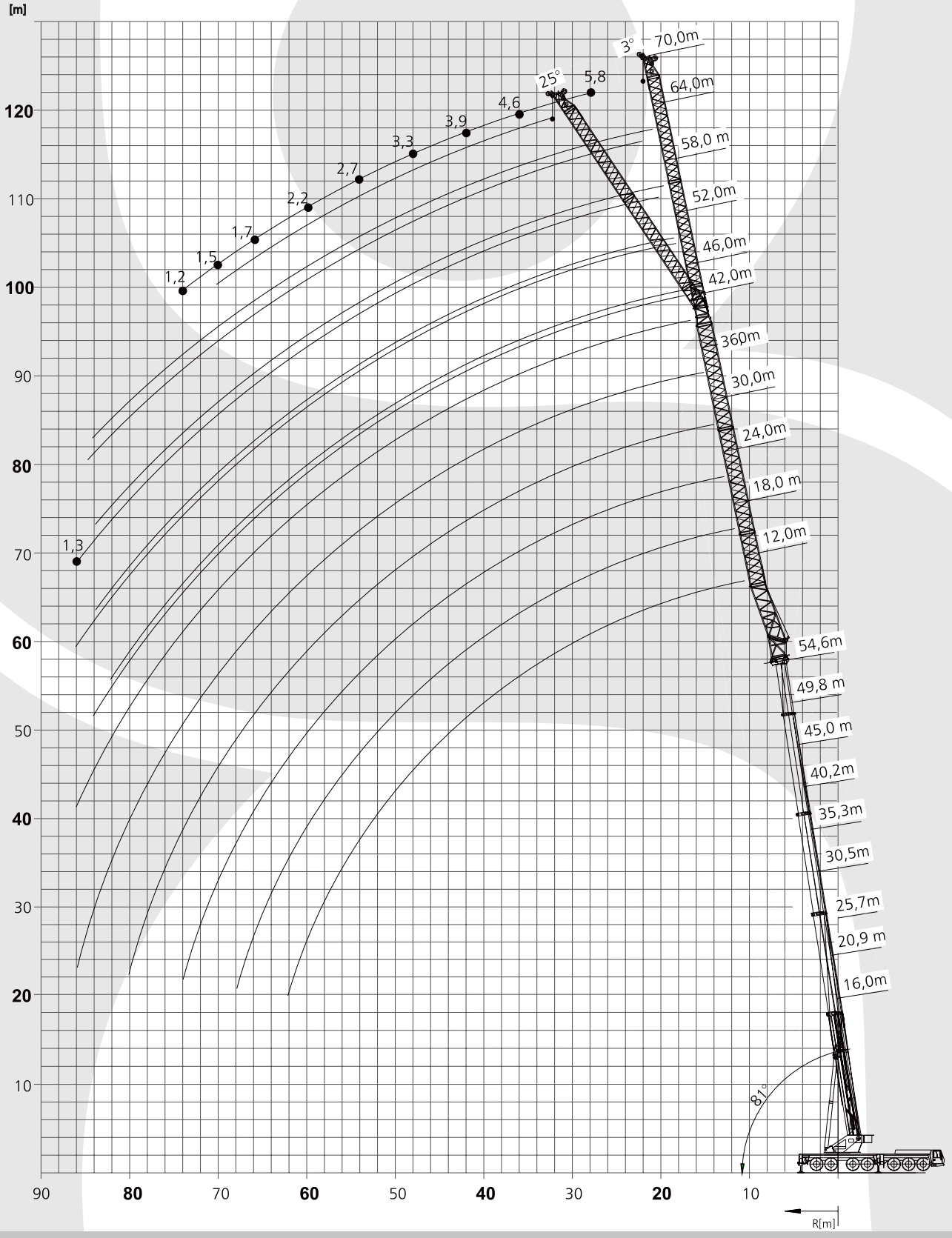

GROVE GMK 7450
UDŹWIG MAKSYMALNY 450 TON

HERKULES

81°
35,3m+2,9m

0°,22°
25m-73m

360°

8,9m

160 t

Tabela udźwigów żurawia GROVE GMK 7450 - wysięgnik podstawowy (35,3) + wysięgnik pomocniczy ruchomy (VIPA) + MEGA-WING-LIFT(od 25m do 73m) + 160 ton przeciwwagi

35,3+2,9

m	25,0	31,0	37,0	43,0	49,0	55,0		61,0		67,0		73,0		m
	0°	0°	0°	0°	0°	0°	22°	0°	22°	0°	22°	0°	22°	
15,0	64,0													15,0
16,0	63,5	48,5												16,0
18,0	59,0	48,5	38,5											18,0
20,0	55,0	48,5	38,5	31,5										20,0
22,0	51,0	48,5	38,5	31,5	26,5									22,0
24,0	48,0	48,5	38,5	31,5	26,5	21,5								24,0
26,0	45,5	48,5	38,5	31,5	26,5	21,5	22,0	17,9						26,0
28,0	43,5	47,0	38,5	31,5	26,5	21,5	22,0	17,9		14,9				28,0
30,0		45,0	38,5	31,5	26,5	21,5	22,0	17,9	18,5	14,9		11,9		30,0
32,0		42,5	38,5	31,5	26,5	21,5	22,0	17,9	18,5	14,9		11,9		32,0
34,0		37,0	38,5	31,5	26,5	21,5	22,0	17,9	18,5	14,9	14,2	11,9		34,0
36,0			37,0	31,5	26,5	21,5	22,0	17,9	18,4	14,9	14,0	11,9		36,0
38,0			34,5	31,5	26,5	21,5	22,0	17,9	18,3	14,9	13,7	11,9	9,8	38,0
40,0			29,5	31,5	26,5	21,5	22,0	17,9	18,1	14,9	13,4	11,9	9,5	40,0
42,0				30,5	26,5	21,5	22,0	17,9	17,9	14,9	12,9	11,8	9,3	42,0
44,0				27,5	26,5	21,5	22,0	17,9	17,8	14,9	12,3	11,5	9,0	44,0
46,0				23,5	26,0	21,0	21,5	17,9	17,7	14,9	11,8	11,2	8,8	46,0
48,0					25,5	21,0	21,5	17,9	17,6	14,7	11,6	10,9	8,6	48,0
50,0					22,5	20,5	21,0	17,9	17,5	14,4	11,4	10,6	8,4	50,0
52,0					19,3	20,0	20,5	17,9	17,5	13,8	11,2	10,3	8,3	52,0
54,0						19,9	20,5	17,9	17,5	13,3	11,1	10,0	8,1	54,0
56,0						18,5	18,7	17,9	17,4	12,8	10,9	9,7	8,0	56,0
58,0						15,9		17,9	17,4	12,4	10,8	9,4	7,8	58,0
60,0								17,3	17,4	12,1	10,7	9,1	7,7	60,0
62,0								15,4		11,8	10,6	8,9	7,6	62,0
64,0								13,2		11,5	10,5	8,6	7,5	64,0
66,0										11,2	10,5	8,4	7,4	66,0
68,0										11,0		8,2	7,4	68,0
70,0												8,0	7,3	70,0
72,0												7,8	7,3	72,0
74,0												7,7	7,2	74,0

81°
54,6m+2,9m

0°,22°
25m-73m

360°

8,9m.

160 t

Tabela udźwigów żurawia GROVE GMK 7450 - wysięgnik podstawowy (54,6) + wysięgnik pomocniczy ruchomy (VIPA) (od 25m do 73m) + MEGA-WING-LIFT 160 ton przeciwwagi

54,6+2,9

m	25,0	31,0	37,0	43,0	49,0	55,0		61,0		67,0		73,0		m
	0°	0°	0°	0°	0°	0°	22°	0°	22°	0°	22°	0°	22°	
22,0	39,5													
24,0	37,0	34,0												
26,0	34,5	32,5	29,5	25,0										
28,0	32,5	30,5	28,5	25,0	21,5									
30,0	30,5	28,5	27,0	24,0	21,5	17,2								
32,0	28,5	27,0	25,5	23,5	21,5	17,2	17,6							
34,0	26,5	25,5	24,0	22,5	21,5	17,2	17,6	14,3		11,4				
36,0		23,5	22,5	21,5	21,0	17,2	17,6	14,3		11,4		9,5		
38,0		22,0	21,5	20,5	20,5	17,2	17,6	14,3	14,9	11,4		9,5		
40,0		21,0	20,5	19,3	19,5	17,2	17,6	14,3	14,9	11,4	11,9	9,5		
42,0			19,2	18,4	18,7	17,1	17,4	14,3	14,9	11,4	11,8	9,5		
44,0			18,1	17,4	17,9	16,6	16,8	14,3	14,9	11,4	11,7	9,5	9,1	
46,0			16,9	16,5	17,1	16,0	15,8	14,3	14,9	11,4	11,6	9,5	9,0	
48,0				15,6	16,4	15,5	14,5	14,3	14,7	11,4	11,4	9,5	8,8	
50,0				14,8	15,6	14,6	12,9	13,9	13,9	11,4	11,3	9,5	8,6	
52,0					14,9	13,7	12,6	13,5	13,2	11,4	11,2	9,5	8,4	
54,0					14,2	12,8	12,4	12,8	12,4	11,4	11,0	9,5	8,3	
56,0					13,4	12,1	12,1	12,1	11,9	11,2	10,9	9,5	8,1	
58,0						11,6	11,7	11,4	11,5	10,8	10,8	9,5	8,0	
60,0						11,0	11,2	10,8	11,0	10,4	10,6	9,3	7,9	
62,0						10,5		10,3	10,5	10,0	10,2	9,1	7,7	
64,0								9,8	10,1	9,6	9,9	8,8	7,6	
66,0								9,4	9,6	9,2	9,5	8,5	7,5	
68,0								8,9		8,8	9,1	8,3	7,5	
70,0										8,4	8,7	8,0	7,4	
72,0										8,0		7,7	7,3	
74,0										7,6		7,3	7,2	
76,0												7,0	7,1	
78,0												6,7	6,9	
80,0												6,3		

GROVE GMK 7450
UDŹWIG MAKSYMALNY 450 TON

HERKULES
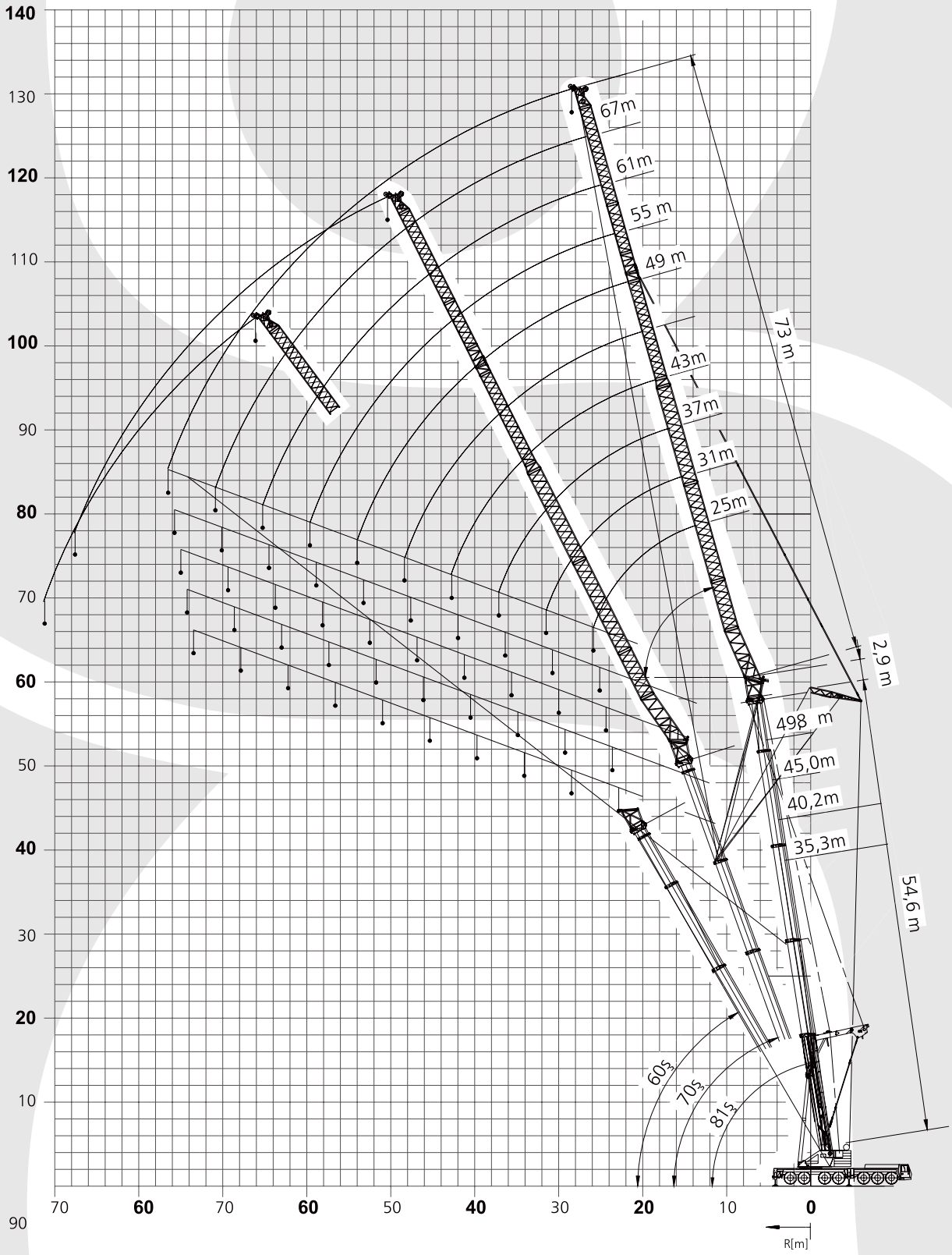
Zasięg pracy: wysięgnik podstawowy + wysięgnik pomocniczy ruchomy + MEGA WING LIFT